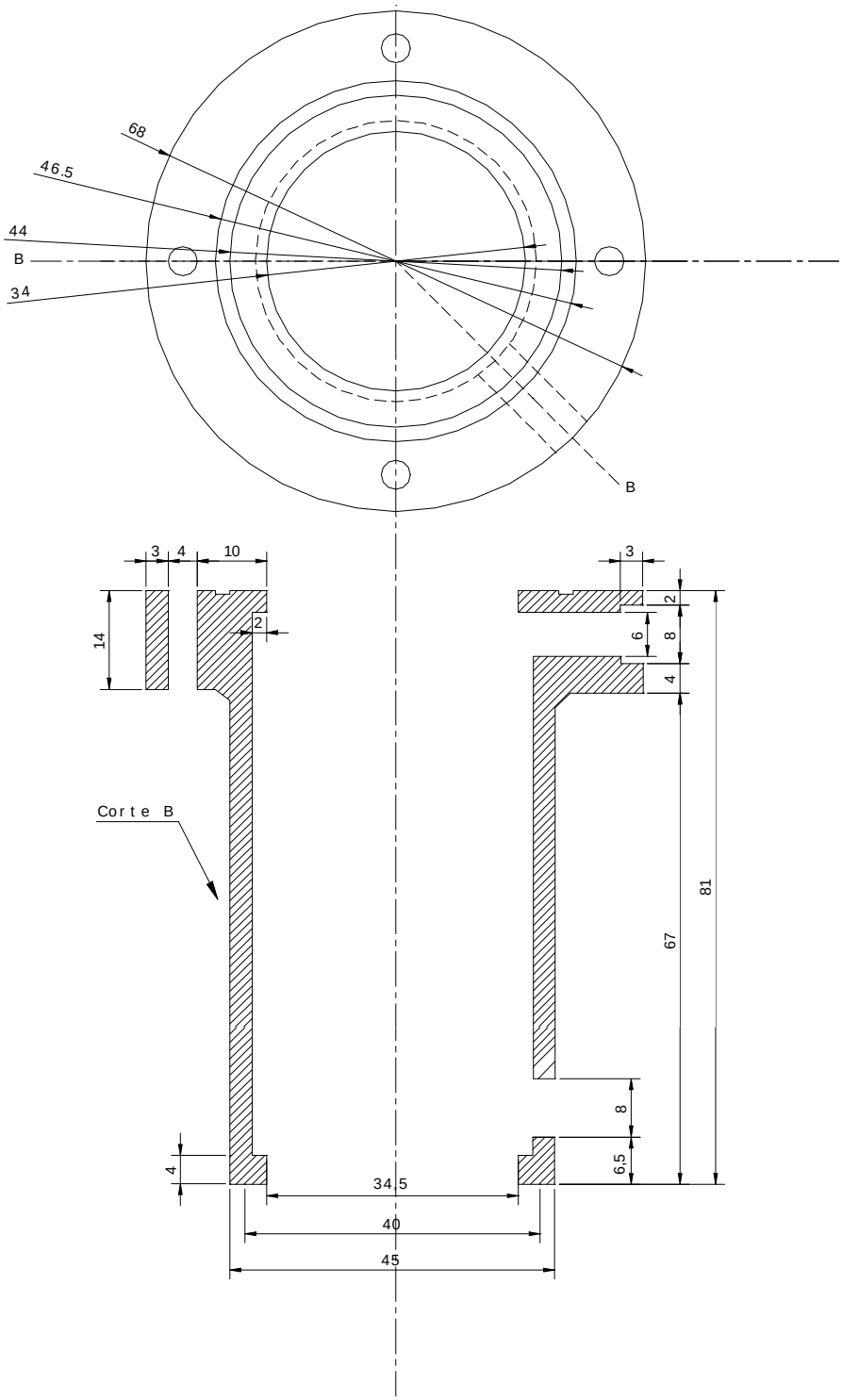Figura nº2 (cámara de refrigeración)